## 1-1(2)

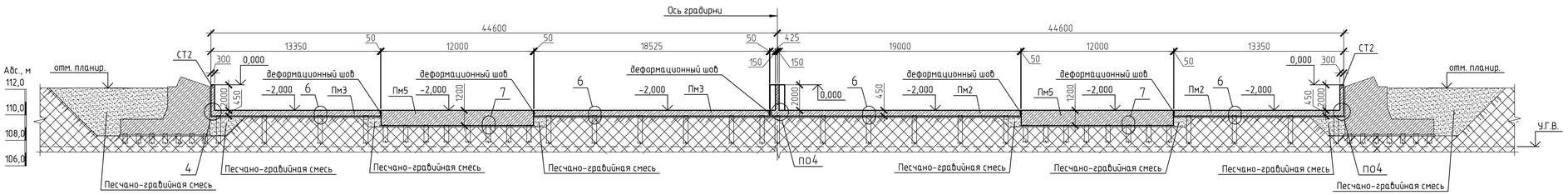


## 2-2(2)

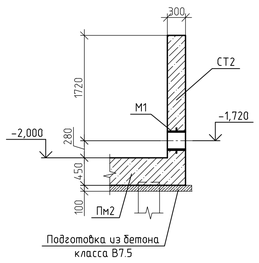


## 3-3(2)

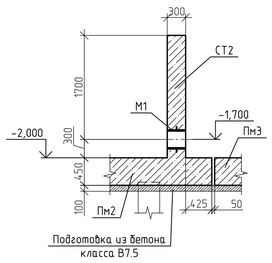


## 1/2

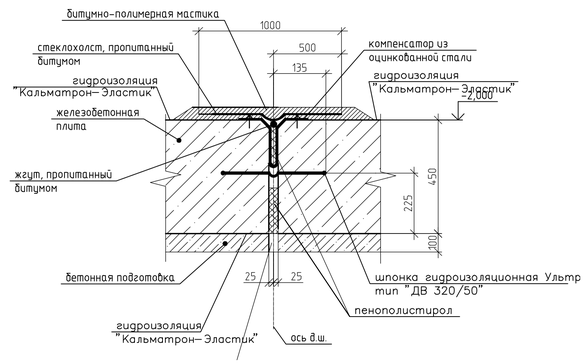


## 2/2

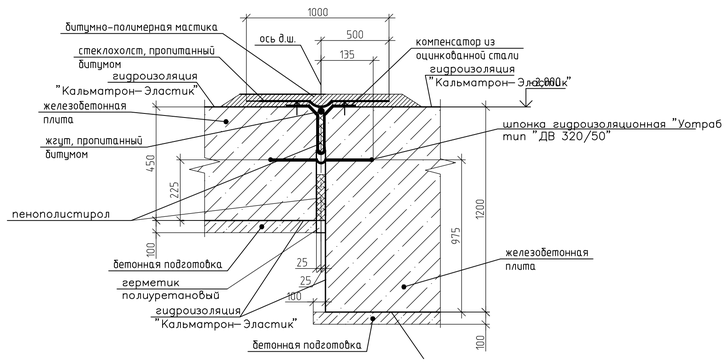


## 3/2

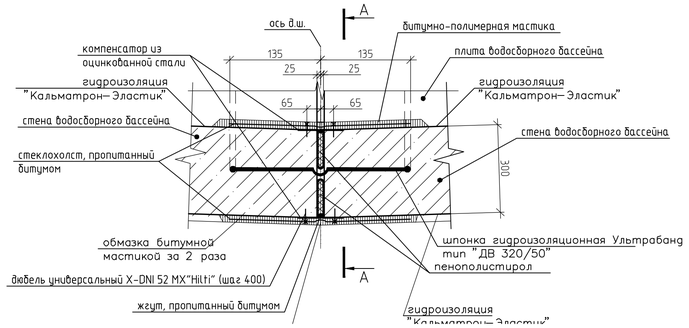


## А - А

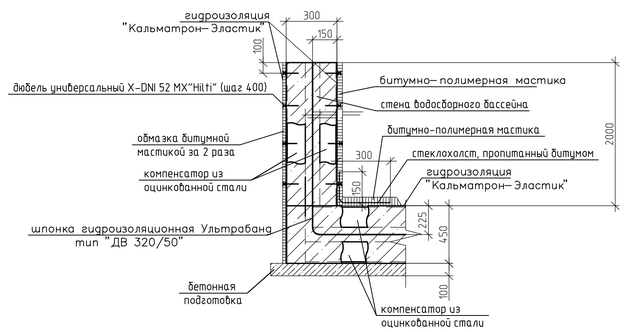


## 4

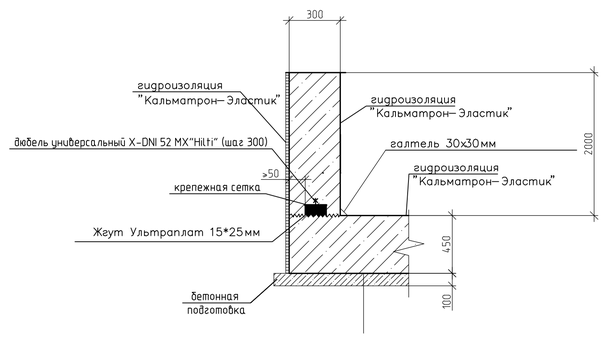


## 5/2

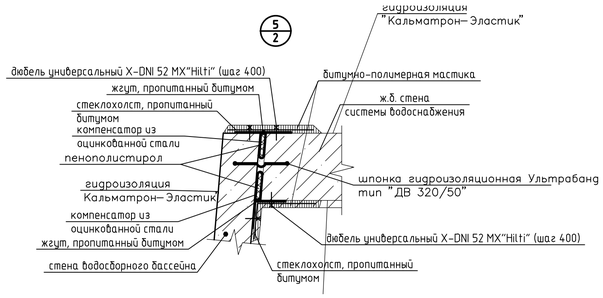


Условные обозначения:

—дюбель универсальный X-DNI 52 MX"Hilti"

1 Защитное покрытие внутренних бетонных поверхностей выполнить из 2-х компонентного эластич "Кальматрон-Эластик" (ТУ 5775-012-54282519-2012). Материал наноситься шпателем или кистью с жест общим слоем 2мм.

2 Герметизация рабочего шва бетонирования между днищем и стеной водосборного бассейна выпол гидропроклайки "Ультраплат" ДВ 320/50 (ТУ 5775-001-54282519-2010).

3 Работы по выполнению гидроизоляции поверхности гидроизолирующим материалом "Кальматрон- рабочих швов бетонирования гидропроклайкой "Ультраплат" производить в соответствии с требованиям проектирования и выполнения работ по гидроизоляции с применением материалов Кальматрон" (Санкт-П

4 До выполнения ж/б плит головы свай разбить, обнажив продольную арматуру, которую завести в свай(и другие выступающие части) обмазать гидроизоляцией "Камратрон-Эластик.

| Изм. | Кол.уч. | Лист | №док. | Подп. | Дата | | Стадия | Лист | Листов |
|---|---|---|---|---|---|---|---|---|---|
| | | | | | | | | | |

Согласовано

Взам. инв. №

Подп. и дата

Инв. № подл.

Формат А1